(D) / (UK) / (F) / (E) / (I) / (PL) / (FIN)

96.969

PX 1

Bedienungsanleitung und wichtige Hinweise / • Operating instructions and important notes / • Mode d'emploi et remarques importantes / • Instrucciones de empleo e indicaciones importantes / • Istruzioni per l'uso e avvertenze importanti / • Instrukcja obsługi i ważne wskazówki / • Käyttöohje ja tärkeitä huomautuksia

(1) • Druckschalter / • Push button / • Interrupteur / • Interruptor de pulsador / • Interruttore a pressione / • Przełącznik / • Painonappi

(2) • PX 1 Gehäuse / • PX 1 housing / • Boîtier PX 1 / • Cuerpo de la PX 1 / • Corpo PX 1 / • Obudowa PX 1 / • PX 1-runko

(3) • O-Ring / • O-ring / • Joint torique / • Junta tórica / • O-ring / • Pierścień uszczelniający / • O-rengas

(4) 4x Daimon (by Duracell) Alkaline AA/LR6/Mignon MN1500, 4x Energizer Classic AA/LR6, je 1,5V / 1.5 V each / 1,5 V chac. / cada una de 1,5 V / 1,5 V ciascuna / po 1,5 V każda / jokainen 1,5 V

(7) • Schraube / • Screw / • Vis / • Tornillo / • Vite / • Śruba / • Ruuvilla

(8) • Lampenkopf / • Bezel / • Tête lampe / • Cabezal de la linterna / • Testa della torcia / • Głowica latarki / • Valaisinpää

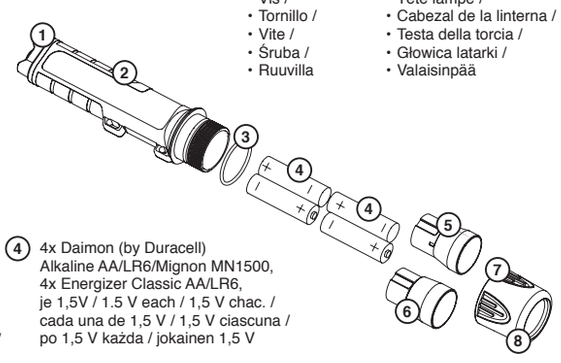

(5) • Reflektor mit Leuchtmittel LED weiß oder LED amber / • Reflector with white or amber LED / • Réflecteur avec LED, blanche ou ambre / • Reflector con LED blanco o LED ámbar / • Riflettore con lampadina LED di colore bianco o ambra / • Reflektor z białymi diodami LED jako źródłem światła - białe albo bursztynowe / • Heijastin, jossa valaisevana osana valkoinen tai meripihkanvärinen valodiodi

(6) • Reflektor mit Leuchtmittel Xenon Glühbirne / • Reflector with xenon bulb / • Réflecteur avec ampoule xénon / • Reflector con bombilla de xenón / • Riflettore con lampadina allo xeno / • Reflektor z żarówką ksenonową jako źródłem światła / • Ksenon-polttimoa käyttävä heijastin

Leuchtmittel / Bulbs / Ampoules / Fuentes de luz / Lampadina / Źródła światła / Valaiseva osa

123

• Reflektor mit Leuchtmittel LED weiß / • Reflector with white LED / • Réflecteur avec LED blanche / • Reflector con LED blanco / • Riflettore con lampadina LED di color bianco / • Reflektor z białymi diodami LED jako źródło światła / • Heijastin, jossa valaisevana osana valkoinen valodiodi

123

• Reflektor mit Leuchtmittel LED amber / • Reflector with amber LED / • Réflecteur avec LED ambre / • Reflector con LED ámbar / • Riflettore con lampadina LED di colore ambra / • Reflektor z bursztynowymi diodami LED jako źródło światła / • Heijastin, jossa valaisevana osana meripihkanvärinen valodiodi

122

• Reflektor mit Leuchtmittel Xenon (Glühbirne einzeln auswechselbar) / • Reflector with xenon bulb (bulb can be replaced individually) / • Réflecteur avec ampoule xénon (Ampoule, remplaçable individuellement) / • Reflector con bombilla de xenón (Recambio individual de la bombilla) / • Riflettore con lampadina allo xeno (Lampadina sostituibile singolarmente) / • Reflektor z żarówką ksenonową jako źródłem światła (Żarówka, wymieniana pojedynczo) / • Ksenon-polttimoa käyttävä heijastin (Polttimon voi vaihtaa)

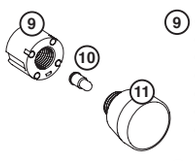

(9) • Sockel mit Gewinde / • Socket with thread / • Socle avec filettage / • Base con rosca / • Zoccolo filettato / • Cokół z gwintem / • Kierrekanta

(10) • Auswechselbare Xenon Glühbirne / • Individually replaceable xenon bulb / • Ampoule xénon, remplaçable individuellement / • Bombilla de xenón recambiable / • Lampadina allo xeno sostituibile singolarmente / • Pojedyńcza, wymienna żarówka ksenonowa / • Yksittäin vaihdettava ksenon-polttimo

(11) • Reflektor / • Reflector / • Réflecteur / • Reflector / • Riflettore / • Reflektor / • Heijastin

• Technische Daten / • Technical data / • Caractéristiques techniques / • Datos técnicos / • Dati tecnici / • Dane techniczne / • Tekniset tiedot

~ 167 x 38 mm

~ 75 g

LED 123
Xenon 122

• LED weiß - LED amber - Xenon /
• White LED - Amber LED - Xenon /
• LED blanche - LED ambre - Xénon /
• LED blanco - LED ámbar - Xenón /
• LED bianco - LED ambra - Xeno /
• Biała dioda LED - Bursztynowa dioda LED - Ksenon /
• Valodiodi valkoinen - Valodiodi meripihka - Ksenon

4 x Alkaline Daimon (by Duracell) AA/LR6/MN1500, je 1,5 V / 4 x Energizer Classic AA/LR6, je 1,5 V / 1.5 V each / 1,5 V chac. / cada una de 1,5 V / 1,5 V ciascuna / po 1,5 V każda / jokainen 1,5 V

• Material / • Material / • Matériau / • Material / • Materiale / • Materiał / • Materiaali

XAG

PC (Polycarbonate)

• Einsetzbare Leuchtmittel / • Bulbs which can be used / • Ampoules intégrables / • Fuentes de luz utilizables / • Lampadine utilizzabili / • Stosowane źródła światła / • Polttimot, joita voidaan käyttää

LED weiß / white / blanche / blanco / bianco / biała / valkoinen	~ 15 - 50 h*	~ 50 lm ~ 100 m x ø 3 - 5 m
LED amber / amber / ambre / ámbar / ambra / bursztynowa / meripihka	~ 15 - 50 h*	~ 50 lm ~ 75 m x ø 3 - 5 m
Xenon / Xenon / Xénon / Xenón /Xeno / Ksenon / Ksenon	~ 3 h	~ 80 lm ~ 60 m x ø 3 - 5 m

• Zertifizierungen ATEX Zone 1 / • ATEX zone1 certifications / • Certifications zone 1 ATEX / • Homologaciones ATEX zona 1 / • Certificazioni ATEX zona 1 / • Certyfikaty ATEX Zone1 / • Sertifiointi ATEX-vyöhyke 1

XAG (Plastic material which complies with < 1GOhm ATEX)

PC (Polycarbonate)

PX 1 XAG PARAT-WERK, 42897 REMSCHEID, GERMANY
4 ALKALINE BATTERIES DAIMON (BY DURACELL),
ENERGIZER CLASSIC AA / LR6 / MIGNON MN1500, 1,5 V EACH
WARNING! DO NOT OPEN IN HAZARDOUS AREA! CHECK INSTRUCTIONS BEFORE USE!

Ex CE 0359

LED 123:	Xenon 122:	
II 2G Ex ib IIC T4	II 2G Ex ib e IIC T4 (Tamb 0°C to 40°C)	Ex ib IIC T4 Gb (Tamb -20°C to 40°C)
II 2D Ex ibD21 T81°C IP68	II 2D Ex ibD21 T81°C IP64	Ex ib IIIC T81°C Db IP68 (LED 123)
ITS08ATEX25942X	ITS08ATEX2542X	Ex ib e IIC T4 Gb (Tamb 0°C to 40°C)
		Ex ib IIIC T81°C Db IP64 (Xenon 122)
		IECExITS08.0042X

PX 1 PC PARAT-WERK, 42897 REMSCHEID, GERMANY
4 ALKALINE BATTERIES DAIMON (BY DURACELL),
ENERGIZER CLASSIC AA/LR6/MIGNON MN1500, 1,5 V EACH
WARNING! DO NOT OPEN IN HAZARDOUS AREA! CHECK INSTRUCTIONS BEFORE USE!

Ex CE 0359

LED 123	Xenon 122:	
II 2G Ex ib IIB T4	II 2G Ex ib e IIB T4 (Tamb 0°C to 40°C)	Ex ib IIB T4 Gb (Tamb -20°C to +40°C)
II 2D Ex ibD 21 T81°C IP68		Ex ib IIIC T81°C Db IP68 (LED 123)
ITS08ATEX25942X	ITS08ATEX25942X	Ex ib e IIB T4 Gb (Tamb 0°C to 40°C) (Xenon 122)
		IECExITS08.0042X

EG-Baumusterprüfbescheinigungen u. Konformitätserklärungen einsehbar unter... / • EC type testing certificates and conformity declarations available at... / • Certificats d'homologation CE et déclarations de conformité, voir ... / • Los certificados de examen de tipo CE y las Declaraciones de conformidad se pueden consultar bajo... / • Omologazioni CE e dichiarazioni di conformità consultabili presso... / • Badania dopuszczające do obrotu w UE oraz deklaracja zgodności - patrz poniżej: / • EY-tyyppihyväksyntätodistukset ja vaatimuksenmukaisuusvakuutukset ovat nähtävissä osoitteessa...

www.parat.de

(D) **Sicherung des Lampenkopfes mittels Schraube:**
Lampenkopf ist mittels Schraube am Lampengehäuse befestigt, (Position Schraube = siehe Pfeil auf Gehäuse). Diese Art der Sicherung spannungsführender Teile ist für die Staub Ex Zertifizierung zwingend. Schraube vor Abdrehen des Lampenkopfes mittels Schraubendreher lösen. Beim Abdrehen des Lampenkopfes die Lampe immer vom Körper/Augen/anderen Personen entfernt halten (gilt auch bei Batteriewechsel). Beim Verschliessen der Lampe darauf achten, dass die Schraube befestigt wird.

Wechseln der Batterien:
Lampenkopf nach Lösen der Schraube vom Gehäuse abdrehen. Leere Batterien entnehmen. 2 x AA Batterien in Serie, entweder beginnend mit den Pluspolen oder beginnend mit den Negativpolen in die erste Batteriekammer einsetzen, durch den Bi-polaren Schutz der PX 1 ist dies frei wählbar. Nun die weiteren zwei AA Batterien in Serie, aber umgekehrt zu der vorher gewählten Position der Batterien, in die freie Batteriekammer einsetzen. Lampenkopf auf das Gehäuse setzen, zudrehen, Schraube einsetzen und festziehen.

Achtung: Die Sicherheitslampe darf nur mit den folgenden Batterietypen betrieben werden, da nur diese Batterietypen eine ATEX- bzw. IECEx-Zertifizierung haben.
4 x Alkaline Daimon (by Duracell) AA/LR6/Mignon MN1500, je 1,5 V
4 x Energizer Classic AA/LR6, je 1,5 V

Warnhinweise zu Batterien:
Aus Batterien können Gase/ätzende Lösungen austreten, daher immer: ausschließlich Batterien gleichen Typs, gleicher Marke und gleichen Alters verwenden, vor jedem Gebrauch Batterien auf Beschädigungen, Leck und Korrosion prüfen, Batterien bei längerer Nicht-Nutzung der Lampe herausnehmen, Anweisungen der Batteriehersteller folgen.

Ein-Ausschalten:
Druckschalter am Lampenende betätigen. Der Lampenkopf muss hierzu fest aufgeschraubt sein.

O-Ring:
Vor jeder Inbetriebnahme der Lampe O-Ring auf Beschädigung prüfen. O-Ring sauber halten, zum Wechseln des O-Rings keine Werkzeuge verwenden.

Sicherheitshinweise:
Die Lampe darf nicht in explosionsgefährdeten/fähigen Zonen geöffnet werden. Der max. Umgebungstemperaturbereich beträgt 0°C bis + 40°C (PX 1 mit Xenon Module 122); -20°C bis + 40°C (PX 1 mit LED Module 123). Die Lampe ist vor langer, direkter Sonneneinstrahlung zu schützen. Die Lampe nur in ausgeschaltetem Zustand auf den Lampenkopf stellen. Ausschließlich Originalteile des Herstellers verwenden.
Das Gerät erfüllt die Anforderungen der Absätze 1.2.7 und 1.0.6 der Grundlegenden Gesundheits- und Sicherheitsanforderungen, Anhang II der ATEX Richtlinie 94/9/EC.
Wenn das Gerät übermäßigen äußeren Belastungen wie zum Beispiel Vibrationen, Hitze oder Schlageinwirkungen ausgesetzt sein könnte, müssen geeignete Schutzmaßnahmen vorgesehen werden.

Auswechseln des gesamten Reflektors/Leuchtmitteleinheit:
Lampenkopf nach Lösen der Schraube aufdrehen, Reflektor/Leuchtmitteleinheit herausnehmen und gegen neue austauschen. Lampenkopf zudrehen, Schraube einsetzen und festziehen. Achtung: Ausschließlich bei Leuchtmittel Xenon läßt sich die Glühbirne einzeln auswechseln.

Auswechseln der einzelnen Glühbirne in Leuchtmittel Xenon:
Lampenkopf nach Lösen der Schraube aufdrehen, Reflektor herausnehmen. Reflektor vom Sockel abdrehen (siehe Zeichnung links), Glühbirne herausnehmen. Neue Glühbirne auf Feder im Sockel setzen, hierzu Birne nicht berühren. Reflektor auf Sockel aufschrauben. Reflektor in Lampe einsetzen, Lampenkopf aufsetzen und zudrehen. Schraube einsetzen und festziehen.

Reklamationen/Rücksendungen ausschließlich an:
PARAT Schönenbach GmbH + Co. KG
Schachtlau 3, Tor 11, DE 94089 Neureichenau / Deutschland

Stand: 12/09 / 1.1.

Artikel- und technische Änderungen sowie irrtümliche Angaben oder Schreibfehler jederzeit vorbehalten.

* = 15 Stunden volle Helligkeit bei 1 Satz Batterien, hiernach verringerte Lichtleistung

(UK) **Securing the bezel using a screw:**
The bezel is fastened to the housing using a screw. (Position of screw: see arrow on housing). This fastening of potentially live components is essential for explosionproofing certification (dust). Before unscrewing the bezel, remove the screw using a screwdriver. When unscrewing the bezel, always keep the light away from your body, eyes and other people (also applies when changing batteries). When closing the light, make sure that you tighten the screw.

Changing the batteries:
After loosening the screw, unscrew the bezel and take out the old batteries. Insert two AA batteries into the first battery chamber in the same direction, starting either with the positive or with the negative poles. Thanks to the reverse polarity protection of the PX 1, the batteries can be inserted in either direction. Then insert the second two AA batteries into the empty battery chamber. These two batteries must be inserted in the same direction as each other but in the opposite direction to the first two batteries. Then position the bezel, screw it on and tighten the screw.

Warning: The safety light must be operated only with batteries of the following types as only these battery types are covered by the ATEX and IECEx certifications.
4 x Alkaline Daimon (by Duracell) AA/LR6/Mignon MN1500, 1.5 V each
4 x Energizer Classic AA/LR6, 1.5 V each

Warnings concerning batteries:
Gases or corrosive substances may escape from batteries. You must always use batteries of the same type, make and age, check batteries for damage, leakage and corrosion before use, take the batteries out if the light is not to be used for some time, follow the instructions of the battery manufacturers.

Switching on and off:
Press the push button on the end of the light. Before the light is switched on, the bezel must be screwed firmly in place.

O-ring:
Before switching the light on, always check the O-ring to make sure it is not damaged. Keep the O-ring clean; when replacing the O-ring, do not use any tools.

Safety notes:
Do not open the light in areas with (potentially) explosive atmospheres. The light must only be operated in the temperature range 0°C to +40°C (PX 1 with Xenon Lamp Module 122); -20°C to +40°C (PX 1 with LED Module 123). Do not expose the light to prolonged, direct sunlight. Do not stand the light on its bezel unless it is switched off. Only use genuine spare parts supplied by the manufacturer.
The equipment is designed to satisfy the requirements of Clause 1.2.7 of the Essential Health and Safety Requirements Annex II, 1.0.6. ATEX Directive 94/9/EC.
Where the equipment may be exposed to excessive external stresses e.g. vibration, heat, impact take suitable precautions.

Replacement of entire reflector/bulb unit:
Loosen the screw, unscrew the bezel and take out the reflector/bulb unit. Install a new unit, screw on the bezel and tighten the screw. Warning: Only the xenon bulb can be replaced separately.

Replacing individual bulb in xenon bulb unit.
Loosen the screw, unscrew the bezel and take out the reflector. Unscrew the reflector from the socket (see drawing above), take out the bulb. Position a new bulb on the spring into the socket, Do not touch the bulb. Screw the reflector to the socket. Insert the reflector into the light. Screw on the bezel and tighten the screw.

Send all complaints or returned products to:
PARAT Schönenbach GmbH + Co. KG
Schachtlau 3, Tor 11, DE 94089 Neureichenau / Germany

Stand: 12/09 / 1.1.
Subject to change at any time. Errors and omissions reserved.

* = 15 hours of full brightness with one set of batteries, followed by reduced light output.

(F) **Tête de la lampe sécurisée par vissage**
La tête est fixée au boîtier de la lampe avec vis (position vis, voir flèche sur le boîtier). Ce type de protection des pièces sous tension est exigé pour la certification EX en environnement poussiéreux. Retirer la vis avec un tournevis avant de dévisser la tête de la lampe. Lors du dévissage de la tête de la lampe, tenir celle-ci éloignée du corps/yeux/autres personnes (vaut également pour le changement des piles). Lorsque vous fermez la lampe, n'oubliez pas de vérifier que la vis soit bien fixée.

Changement des piles:
Retirer la vis. Dévisser la tête de la lampe du boîtier. Retirer les piles usées. Dans le premier compartiment, insérer deux piles AA en série, soit pôle positif soit pôle négatif en premier. La protection bipolaire de la lampe PX 1 autorise ceci. Poser maintenant les deux autres piles dans le compartiment encore libre réservé aux piles mais en veillant à les poser dans le sens opposé. Remonter la tête de la lampe sur le boîtier, remettre la vis et la serrer.

Attention: cette lampe de sécurité ne peut être utilisée qu'avec les types de piles suivants car seules ces piles sont homologuées ATEX / IECEx.
4 x Alkaline Daimon (by Duracell) AA/LR6/Mignon MN1500, 1,5 V chacune
4 x Energizer Classic AA/LR6, 1,5 V chacune

Avertissement relatif aux piles:
Des gaz/solutions acides peuvent s'échapper des piles. Donc toujours utiliser des piles du même type, même marque et même ancienneté. Avant d'utiliser les piles, vérifier qu'elles soient en bon état, donc ni dommages, ni fuite ni corrosion. Si les piles ne sont pas en service pour une période prolongée, il faut les retirer de la lampe. Respecter les indications du fabricant.

Mise en service / Arrêt:
Actionner le bouton à l'extrémité de la lampe. La tête de la lampe doit être correctement vissée.

Joint torique:
Avant toute mise en service de la lampe, vérifier que le joint torique est en bon état. Le joint torique doit être propre. Pour le changer, ne pas utiliser d' outils.

Remarques relatives à la sécurité:
La lampe ne doit pas être ouverte dans les zones soumises ou présentant des risques d'explosion. La plage de température ambiante autorisée va de 0 °C à +40°C (PX 1 avec module xénon 122); -20 °C à +40°C (PX 1 avec module LED 123). Protéger la lampe contre une exposition de longue durée en plein soleil. Ne poser la lampe sur sa tête que en position éteinte. N'utiliser que les pièces d'origine du fabricant.
Cet appareil répond aux critères imposés par les paragraphes 1.2.7 et 1.0.6 des Règles fondamentales relatives à la santé et à la sécurité, Annexe II de la directive ATEX 94/9/EC.
Si l'appareil risque d'être soumis à des sollicitations externes dépassant la normale (p. ex. vibrations, chaleur, chocs), il faut prévoir des mesures de protection appropriées.

Remplacement de l'ensemble réflecteur ampoule:
Retirer la vis. Desserrer la tête de la lampe. Retirer le réflecteur/ampoule. Remplacer l'ensemble. Fermer la tête de la lampe. Monter et remettre la vis. Attention: sur les versions à ampoule Xenon, possibilité de ne changer que l'ampoule.

Remplacement de l'ampoule au xénon:
Retirer la vis. Desserrer la tête de la lampe. Retirer le réflecteur du socle (voir plan ci-dessus). Retirer l'ampoule. Monter la nouvelle ampoule sur le ressort du socle. Ne pas toucher l'ampoule durant cette opération. Visser le réflecteur sur le socle. Monter le réflecteur dans la lampe. Monter et serrer la tête de la lampe. Monter et serrer la vis.

Réclamations / Renvois seulement à:
PARAT Schönenbach GmbH + Co. KG
Schachtlau 3, Tor 11, DE 94089 Neureichenau / Allemagne

Etat: 12/09 / 1.1.

Sous réserve de modifications sans préavis du produit, caractéristiques techniques, fautes de frappe et informations fournies par erreur.

* = Un jeu de piles pour 15 heures de lumière, ensuite luminosité réduite.

(E) **Cabezal de la linterna asegurado mediante tornillo:**
El cabezal de la linterna está fijado en el cuerpo de la linterna mediante un tornillo, (Posición del tornillo = ver flecha que lleva el cuerpo). Este clase de protección de las piezas conductoras de corriente es imperativa para la homologación de antideflagrancia con polvo. Soltar el tornillo mediante un destornillador antes de desenroscar el cabezal de la linterna. Al desenroscar el cabezal, mantener la linterna siempre alejada del cuerpo los ojos / otras personas (rige igualmente para el caso de cambio de baterías). Al montar la linterna, prestar atención a la fijación del tornillo.

Cambio de baterías:
Desenroscar el cabezal del cuerpo de la linterna después de haber aflojado el tornillo. Retirar las baterías descargadas. Colocar 2 baterías AA en serie, ya sea empezando por los polos positivos o empezando por los polos negativos, en la primera cámara de baterías; gracias a la protección bipolar de la PX 1, esta elección es totalmente opcional. Seguidamente colocar las otras dos baterías AA en serie, pero a la inversa de la posición de batería que se había elegido previamente, en la cámara de baterías libre. Colocar el cabezal en el cuerpo de la linterna, enroscar, poner el tornillo y apretar.

Atención: La lámpara de seguridad sólo debe hacerse funcionar con los siguientes tipos de pilas, pues sólo éstos tienen el certificado ATEX o IECEx.
4 x Alkaline Daimon (by Duracell) AA/LR6/Mignon MN1500, cada una de 1,5 V
4 x Energizer Classic AA/LR6, cada una de 1,5 V

Advertencias acerca de las baterías:
De las baterías se pueden filtrar gases / soluciones cáusticas, por ello siempre emplear exclusivamente baterías del mismo tipo, de la misma marca y de la misma antigüedad. Antes de todo uso, verificar las baterías para comprobar si no presentan deterioros, fugas y corrosiones. Sacar las baterías si no se utilizará la linterna por un espacio de tiempo. Respetar las instrucciones del fabricante de las baterías.

Encendido y apagado:
Actuar el pulsador en el extremo de la linterna. Para ello es necesario que el cabezal de la linterna esté bien enroscado.

Junta tórica
Antes de toda puesta en servicio de la linterna, verificar la junta tórica en cuanto a deterioros. Mantener limpia la junta tórica, no emplear herramientas para cambiarla.

Indicaciones para su seguridad:
La linterna no se debe abrir en zonas donde haya peligro de explosión. El rango máx. de temperaturas ambiente es de 0°C hasta + 40°C (PX 1 con módulo xenón 122); -20°C hasta + 40°C (PX 1 con módulo LED 123). Proteger la linterna contra la radiación solar prolongada y directa. Colocar la linterna apoyada en su cabezal únicamente si está apagada. Emplear exclusivamente piezas originales del fabricante.
Este aparato cumple los requisitos de los apartados 1.2.7 y 1.0.6 de los requisitos básicos de salud y seguridad, Anexo II, de la Directiva ATEX 94/9/EC.
Si el aparato podría quedar expuesto a esfuerzos exteriores excesivos, como por ejemplo vibraciones, calor o impactos, se tendrán que prever unas medidas de protección idóneas.

Cambio del reflector y de la fuente de luz:
Desenroscar el cabezal de la linterna después de haber aflojado el tornillo, sacar el reflector / la bombilla o LED y sustituir por el elemento nuevo. Enroscar el cabezal de la linterna, colocar el tornillo y apretar. Atención: Solamente la bombilla de xenón se puede cambiar individualmente.

Cambio de la bombilla de xenón:
Desenroscar el cabezal después de haber aflojado el tornillo, quitar el reflector. Desenroscar el reflector de la base (ver dibujo arriba), extraer la bombilla. Colocar la bombilla nueva sobre el resorte en la base, cuidando de no tocar la bombilla con los dedos. Enroscar el reflector en la base. Colocar el reflector en la linterna, aplicar el cabezal y enroscar. Colcar la bombilla sobre el resorte de la base, cuidando de no tocar la bombilla con los dedos.

Reclamaciones / Devoluciones exclusivamente a:
PARAT Schönenbach GmbH + Co. KG
Schachtlau 3, Tor 11, DE 94089 Neureichenau / Alemania

Fecha: 12/09 / 1.1.

Se reserva en todo momento el derecho a realizar modificaciones en los artículos por motivos técnicos, así como el derecho a proporcionar datos equivocados o errores de escritura.

* = 15 horas de iluminación completa con 1 juego de baterías,
luego con potencia luminosa menor

(I) **Fissaggio della testa della torcia al corpo mediante vite:**
La testa della torcia è fissata al corpo della torcia mediante una vite (posizione della vite = vedere la freccia sul corpo). Questo tipo di sicurezza per i componenti in tensione è obbligatoria per la certificazione Ex polvere. Svitare la vite con un cacciavite prima di svitare la testa della torcia. Quando si svita la testa della torcia tenere sempre lontana la torcia dalla testa, dagli occhi e da altre persone (vale anche per la sostituzione delle batterie). Quando si richiude la torcia prestare attenzione a fissare correttamente la vite.

Sostituzione delle batterie:
Dopo aver svitato la vite, svitare la testa della torcia dal corpo. Rimuovere le batterie scariche. Introdurre 2 batterie AA in serie nel primo vano batterie con i poli positivi in avanti oppure con i poli negativi in avanti, grazie alla protezione bipolare del PX 1 la posizione delle batterie è indifferente. Poi introdurre nel vano batterie libero le altre due batterie AA in serie, ma in posizione opposta rispetto a quelle del primo vano batterie. Applicare la testa della torcia sul corpo, avvitarla, introdurre la vite e serrarla a fondo.

Avvertenza: la luce d'emergenza funziona solo con batterie dei seguenti tipi, poiché solo questi tipi di batterie sono certificati ATEX e IECEx.
4 x Alkaline Daimon (by Duracell) AA/LR6/Mignon MN1500 da 1,5 V ciascuna
4 x Energizer Classic AA/LR6 da 1,5 V ciascuna

Avvertenze per le batterie:
Dalle batterie possono fuoriuscire gas/soluzioni corrosive, per cui: utilizzare sempre batterie dello stesso tipo, della stessa marca e della stessa età, prima dell'uso verificare ogni volta che le batterie non presentino danneggiamenti, perdite o corrosione, estrarre le batterie in caso di mancato utilizzo prolungato della torcia, seguire le avvertenze dei produttori delle batterie.

Accensione e spegnimento:
Azionare l'interruttore a pressione sull'estremità della torcia. A tale scopo la testa della torcia deve essere avvitata saldamente.

O-ring:
Prima dell'uso della torcia verificare ogni volta che gli O-ring non siano danneggiati. Tenere puliti gli O-ring, non utilizzare utensili per la sostituzione degli O-ring.

Avvertenze di sicurezza:
La torcia non deve essere aperta in zone a rischio di esplosione / deflagranti. L'escursione termica massima della temperatura ambiente è compresa tra 0°C e +40°C (PX 1 con modulo Xenon 122); -20°C e +40°C (PX 1 con modulo LED 123). La torcia deve essere protetta dall'esposizione prolungata alla radiazione solare diretta. Appoggiare la testa della torcia su una superficie soltanto quando la torcia è spenta. Utilizzare esclusivamente ricambi originali della casa produttrice. Il dispositivo è conforme ai requisiti di cui ai paragrafi 1.2.7 e 1.0.6 dei Requisiti essenziali in materia di sicurezza e di salute, allegato II della Direttiva ATEX 94/9/CE.
Se il dispositivo può essere esposto a sollecitazioni esterne eccessive, come per esempio vibrazioni, calore o urti è necessario prevedere idonee misure di protezione.

Sostituzione dell'intero riflettore / gruppo lampada:
Svitare la testa della torcia dopo aver svitato la vite, estrarre il riflettore / gruppo lampada e sostituirlo con uno nuovo. Avvitare la testa della torcia, introdurre la vite e serrarla. Attenzione: soltanto la lampadina allo xeno può essere sostituita singolarmente.

Sostituzione di una singola lampadina allo xeno:
Dopo aver svitato la vite, svitare la testa della torcia, estrarre il riflettore, svitare il riflettore dallo zoccolo (vedere il disegno sopra), estrarre la lampadina. Applicare una nuova lampadina sulla molla dello zoccolo senza toccarla con le mani. Avvitare il riflettore sullo zoccolo. Introdurre il riflettore nella torcia, applicare la testa della torcia e avvitarla. Introdurre la vite e serrarla.

Inviare eventuali reclami e resi esclusivamente a:
PARAT Schönenbach GmbH + Co. KG
Schachtlau 3, Tor 11, DE 94089 Neureichenau / Germany

Edizione: 12/09 / 1.1.

Con riserva di modifiche tecniche e dell'articolo in qualsiasi momento e salvo indicazioni errate o errori di scrittura.

* = 15 ore di luminosità piena con una serie di batterie, poi la potenza luminosa diminuisce.

(PL) **Zabezpieczenie głowicy lampy śrubą zabezpieczającą:**
Głowica lampy jest przykręcona do obudowy lampy, (pozycja śruby = patrz strzałka na obudowie). Tego typu zabezpieczenie dla części przewodzących prąd jest niezbędne przy certyfikacji antywybuchowej EX w środowisku pyłów palnych. Przed wykręceniem głowicy lampy śrubę należy poluzować za pomocą wkrętaka. Podczas wykręcania głowicy lampy należy ją zawsze trzymać z dala od ciała / oczu / innych osób (również podczas wymiany baterii). Podczas zamykania lampy należy się upewnić, że śruba zabezpieczająca została zamocowana.

Wymiana baterii:
Po poluzowaniu śruby wykręcić głowicę lampy z obudowy. Wyjąć zużyte baterie. Włożyć do pierwszej komory 2 baterie typu AA, rozpoczynając albo od biegunowość plusowych albo od minusowych; dzięki stykom dwubiegunowym reflektora można dowolnie wybrać biegunowość. Następnie należy włożyć pozostałe baterie tego samego typu do wolnej komory, ale biegunami odwrotnie do uprzednio wybranej pozycji. Przyłożyć głowicę lampy do obudowy, przykręcić głowicę, włożyć śrubę zabezpieczającą i dokręcić ją.

Uwaga: Dla lampy bezpieczeństwa proszę stosować tylko następujące typy baterii, ponieważ jedynie te typy baterii posiadają certyfikację ATEX lub też IECEx.
4 x Alkaline Daimon (by Duracell) AA/LR6/Mignon MN1500, 1,5V
4 x Energizer Classic AA/LR6, 1,5V

Wskazówki dot. baterii:
Z baterii mogą się ulatniać gazy / wydobywać żrące substancje, dlatego należy zawsze: używać wyłącznie baterii tego samego typu, producenta, z tej samej serii/daty produkcji. Przed każdym użyciem sprawdzić baterie pod kątem uszkodzeń, wycieków, śladów korozji. W przypadku dłuższej przerwy w używaniu lampy baterie należy wyjąć, przestrzegać wskazówek producenta baterii.

Włączanie / wyłączanie:
Nacisnąć przełącznik na końcu latarki. Głowica lampy musi być mocno dokręcona.

Pierścień uszczelniający:
Przed każdym uruchomieniem lampy sprawdzić, czy pierścień uszczelniający nie jest uszkodzony. Pierścień uszczelniający powinien być zawsze czysty, do wymiany pierściena uszczelniającego nie należy stosować żadnych narzędzi.

Wskazówki bezpieczeństwa:
Latarki nie wolno otwierać w środowisku zagrożonym wybuchem / wybuchowym. Maksymalne temperatury graniczne otoczenia wynoszą od 0°C do +40°C (PX 1 z modułem ksenonowym 122); -20°C do +40°C (PX 1 z modułem diodowym 123). Latrakę należy chronić przed dłuższą ekspozycją na promieniowanie słoneczne. Tylko wyłączoną latarkę wolno stawiać na głowicy lampy. Stosować wyłącznie oryginalne części zamienne. Urządzenie spełnia wymagania ustępów 1.2.7 i 1.0.6 podstawowych przepisów bezpieczeństwa i ochrony zdrowia, Dodatek II do dyrektywy ATEX 94/9/EG. Jeśli urządzenie może być narażone na nadmierne zewnętrzne obciążenia, takie jak wibracje, wysoka temperatura lub uderzenia, należy przewidzieć odpowiednie środki ochronne.

Wymiana całego reflektora / modułu ze źródłem światła:
Po wykręceniu śruby zabezpieczającej odkręcić głowicę lampy, reflektor / moduł źródła światła wyjąć i wymienić na nowy. Głowicę lampy przykręcić, włożyć śrubę zabezpieczającą i dokręcić ją. Uwaga: wymiana pojedynczej żarówki możliwa tylko przy żarówkach ksenonowych.

Wymiana pojedynczej żarówki w lampach ksenonowych:
Po poluzowaniu śruby zabezpieczającej odkręcić głowicę lampy, wyjąć reflektor. Odkręcić reflektor od cokołu (patrz rysunek powyżej), wyjąć żarówkę. Założyć nową żarówkę na sprężynkę w cokole, nie dotykając przy tym żarówki (grozi to jej uszkodzeniem). Przykręcić reflektor do cokołu. Włożyć reflektor do lampy, założyć głowicę i przykręcić. Włożyć śrubę zabezpieczającą i dokręcić ją.

Reklamacje / zwroty należy kierować wyłącznie do:
PARAT Schönenbach GmbH + Co. KG, Schachtlau 3, Tor 11, DE 94089 Neureichenau / Niemcy

Stan: 12/09 / 1.1.

Zastrzegamy sobie zmiany wyrobu oraz zmiany techiczne, a także możliwość błędnych danych lub błędów drukarskich.

* = Komplet baterii zapewnia ok. 15 godzin pracy, po tym czasie zmniejsza się jasność świecenia

(FIN) **Valaisinpään varmistus ruuvilla:**
Valaisinpää on kiinnitetty lampun runkoon ruuvilla (ruuvin paikka: ks. rungossa oleva nuoli). Tällainen jännitteisten osien suojaus on pakollista pölyisissä tiloissa käytettävien tuotteiden Ex sertifiointia varten. Ennen valaisinpään irrottamista kierrä ruuvi ruuvitaltalla irti. Pidä lamppu valaisinpäätä irrottaessasi loitolla vartalosta, silmistä ja muista ihmisistä (tämä koskee myös paristojen vaihtoa). Lamppua sulkiessasi varmista, että ruuvi kiinnitetään paikalleen.

Paristojen vaihto:
Irrota ruuvi ja kierrä valaisinpää irti rungosta. Ota tyhjät paristot pois. Pane kaksi AA-paristosarjaa joko plus-napa tai miinus-napa edellä ensimmäiseen paristokoteloon - PX 1:n kaksinapaisen suojauksen ansiosta järjestys on vapaasti valittavissa. Pane sitten toinen AA-paristosarja päinvastaisessa järjestyksessä vapaaseen paristokoteloon. Aseta valaisinpää runkoon, kierrä se kiinni, pane ruuvi paikalleen ja kiristä.

Huomaa: Turvalampussa saa käyttää vain seuraavia paristotyyppejä, koska vain näillä paristoilla on ATEX- tai IECEx-tyyppihyväksyntä.
4 x Alkaline Daimon (by Duracell) AA/LR6/Mignon MN1500, jokainen 1,5 V
4 x Energizer Classic AA/LR6, jokainen 1,5 V

Paristoja koskeva varoitus:
Paristoista voi vapautua kaasuja tai syövyttäviä liuoksia, joten käytä aina ainoastaan samaa tyyppiä ja samaa merkkiä olevia sekä samanikäisiä paristoja. Ennen käyttöä tarkista aina, että paristot eivät ole vaurioituneita, että ne eivät vuoda ja että niissä ei ole ruostetta. Jos lamppu on pitkään käyttämättä, ota paristot pois. Noudata paristojen valmistajan ohjeita.

Sytyttäminen ja sammuttaminen:
Paina lampun päässä olevaa painonappia. Valaisinpään on oltava tätä varten kunnolla paikallaan.

O-rengas:
Tarkista aina ennen lampun käyttöönottoa, että O-rengas on ehjä. Pidä O-rengas puhtaana äläkä käytä O-renkaan vaihtamiseen työkaluja.

Turvallisuusohjeita:
Lamppua ei saa avata räjähdysvaarallisissa/räjähdyskelpoisissa tiloissa. Käyttöympäristön lämpötila saa olla 0°C - + 40°C (PX 1, jossa ksenon-moduuli 122); -20°C - + 40°C (PX 1, jossa LED-moduuli 123). Älä jätä lamppua pitkäksi aikaa suoraan auringonpaistee