GEBRAUCHSANWEISUNG

Misch-Ventil Typ 60 für Emulsionen

Zur Optimierung von Kühlschmierstoffen

Version: 1.0
Bearbeitet am: 05.11.2012

1. GEBRAUCH UND INSTANDHALTUNG

Das Saugrohr besteht aus 2 Aluminiumteilen die miteinander verbunden werden. Die Saugrohrlänge ist auf ein 220 Liter Fass abgestimmt, für die Verwendung mit kleineren Fässern kann das Saugrohr entsprechend gekürzt werden.

Verbinden Sie das Saugrohr mit dem Ansaugstutzen (5) an der Unterseite des Mischventils. Bitte beachten Sie hierbei, dass die Schlauchschellen nur 1-mal verwendet werden können, da es sehr wichtig ist, dass das sie luftdicht abschließen. Sollte die Verbindung nicht luftdicht sein, saugt das Mischventil Falschluft an, was zu einer reduzierten oder falschen Durchflussrate führt. Sofern das Ventil also zerlegt und wieder aufgebaut werden sollte, benötigen Sie neue Schlauchschellen.

Setzen Sie das Mischventil mit dem Schraubaufsatz (4) auf das Fass.

Versichern Sie sich, dass der Zulaufhahn (1) des Einlassventils geschlossen ist. Verbinden Sie das Einlassventil (2) mittels eines ½“ Verbinders mit Ihrem Wasseranschluss.

Verbinden Sie ein kurzes Schlauchstück mit dem Auslass (3). Für ein optimales Ergebnis sollte das Schlauchstück nicht länger als 50 cm sein.
Drehen Sie den Regler (6) auf „0“ und öffnen Sie langsam den Wasserzulauf (das langsame Öffnen des Wasserzulaufs verbessert das im Mischventil entstehende Vakuum) und stellen Sie anhand der Skala (7) das richtige Mischungsverhältnis ein.
Zum Messen des richtigen Mischungsverhältnisses verwenden Sie unseren optional erhältlichen Refraktometer.

2. Skizze

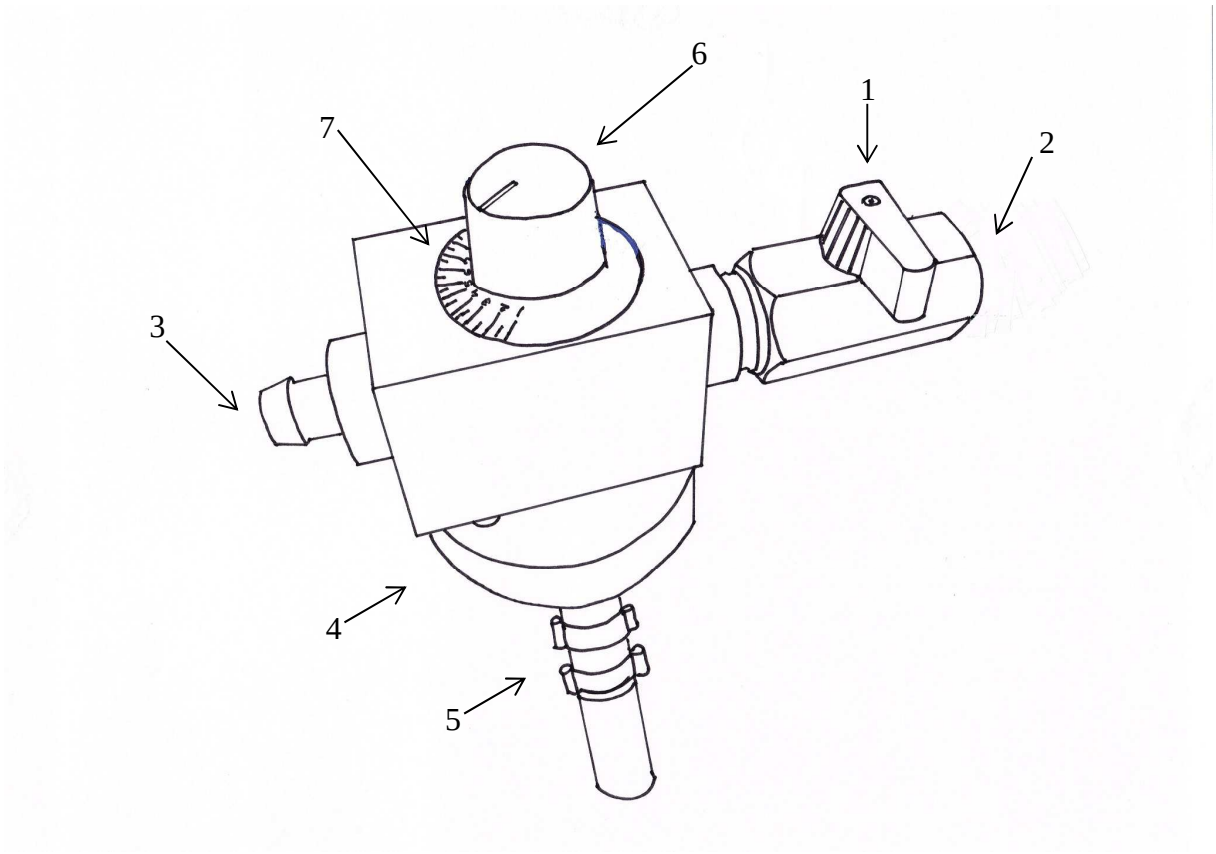

1. Zulaufhahn - 2. Einlassventil - 3. Auslass - 4. Schraubaufsatz - 5. Ansaugstutzen - 6. Regler - 7.Skala